Admire
Ванна акриловая
W1AA–190–120W–A

Размер: 1900x1200 мм
Вместимость: 530 л
Материал: акрил
Цвет: белый

Размеры:
A Внешние размеры
B Внутренние размеры
C Подготовка для левой установки
D Подготовка для правой установки

Точка подключения к канализации (O1)
Точка подключения электропитания (CV)

A

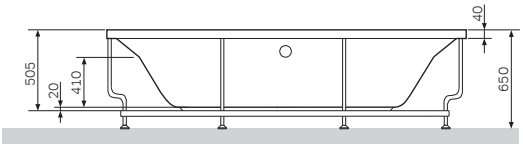

B

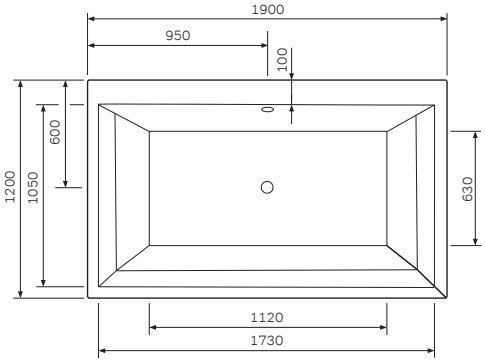

C

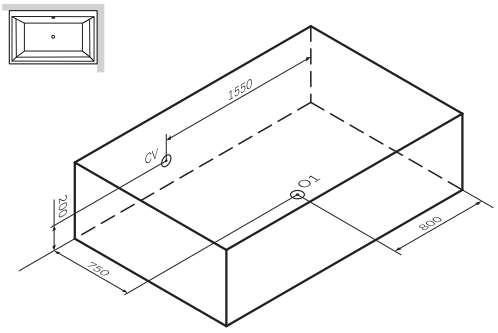
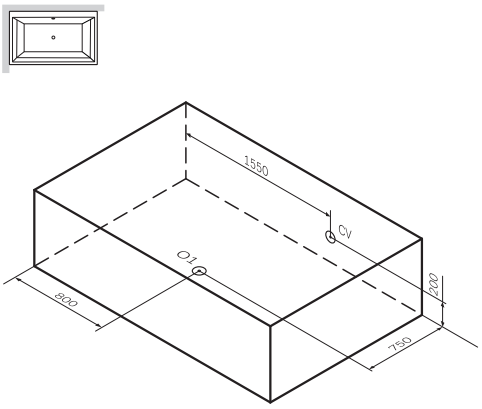
D