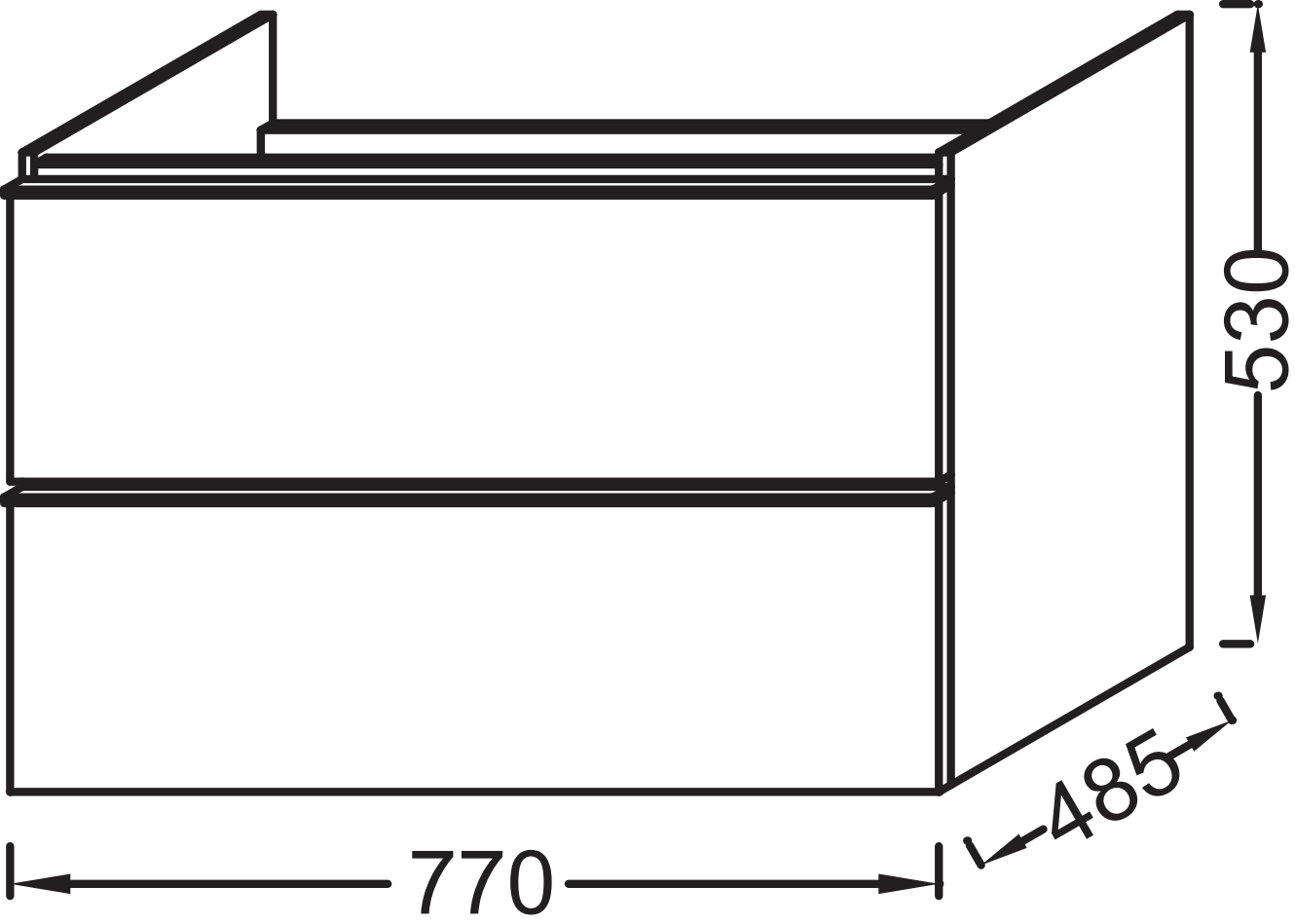
530
485
770