Presqu'île® Раковина

Код E1220

60 x 48 см

АРГУМЕНТЫ

Своеобразные деки делают раковину красивой и практичной.

Плоское дно для любого типа установки.

Хромированная заглушка переливного отверстия.

Одно отверстие просверлено, два размечено.

ТЕХНИЧЕСКИЕ ХАРАКТЕРИСТИКИ

КОД	НАИМЕНОВАНИЕ	РАЗМЕРЫ	НОРМЫ	КРЕПЕЖ
E1220	Раковина Presqu'île ®	60 x 48	-	Штифты в комплект не входят
E1241	Пьедестал для раковины	-	-	-

ЦВЕТА: Blanc 00 /Blanc Pur WP / Unies Brillant: Pergamon 5M / Spéciale: Biscuit Satin S1.

ТЕХНИЧЕСКИЕ ЧЕРТЕЖИ

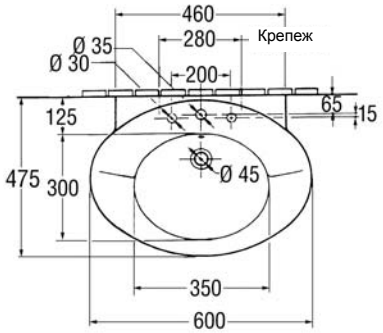

E1220 - Раковина Presqu'île ®

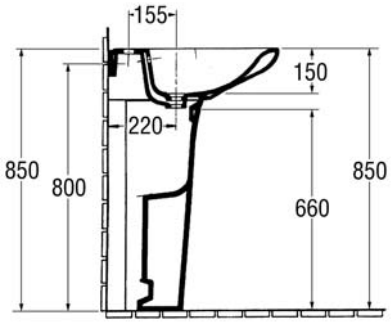

E1241 - Пьедестал

115184 Россия, Москва

Новокузнецкая ул., д. 7/11, стр. 1, оф. 109
Тел./факс. +7 495 783 5223
www.jacobdelafon.ru