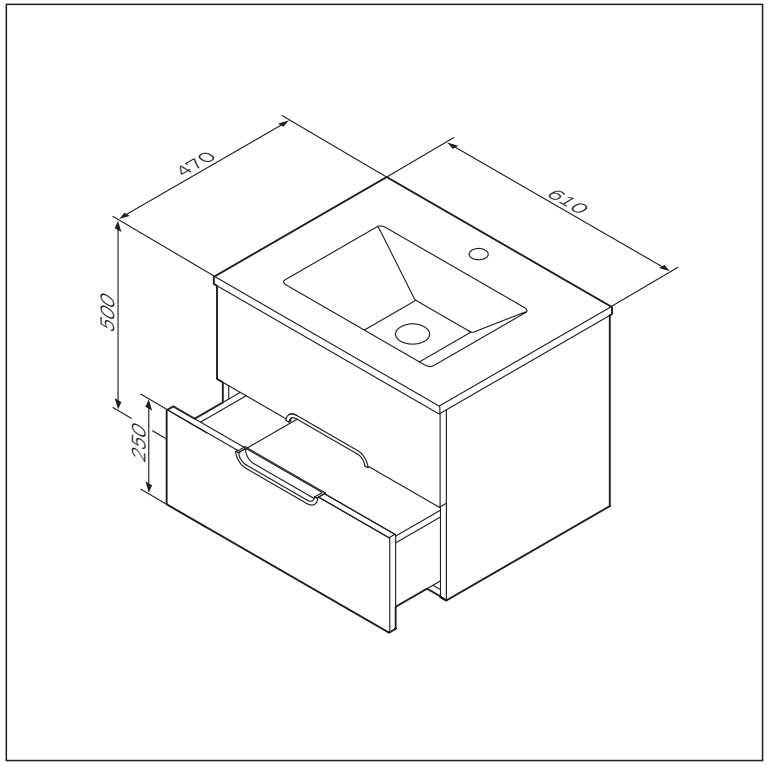
470
610
500
250

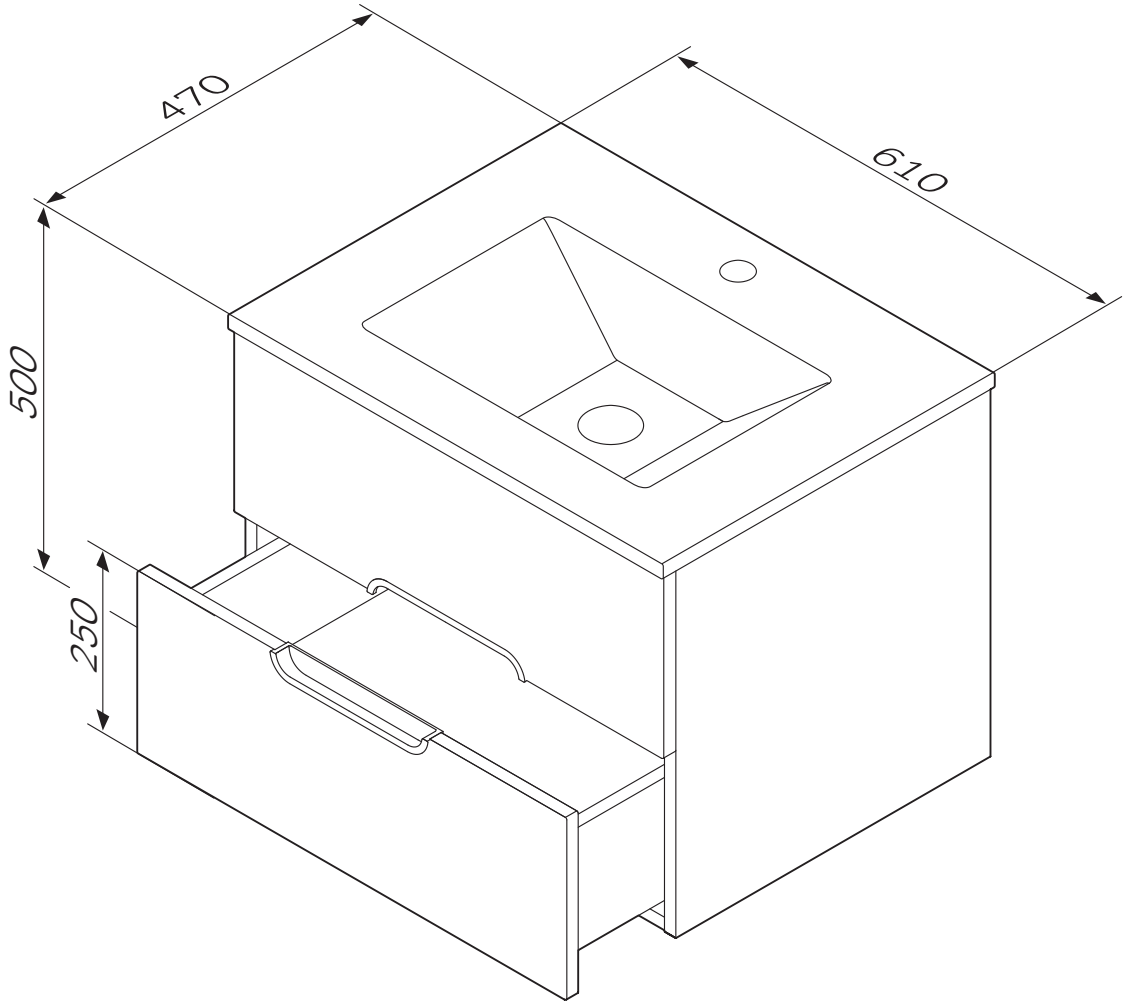
470
610
500
250