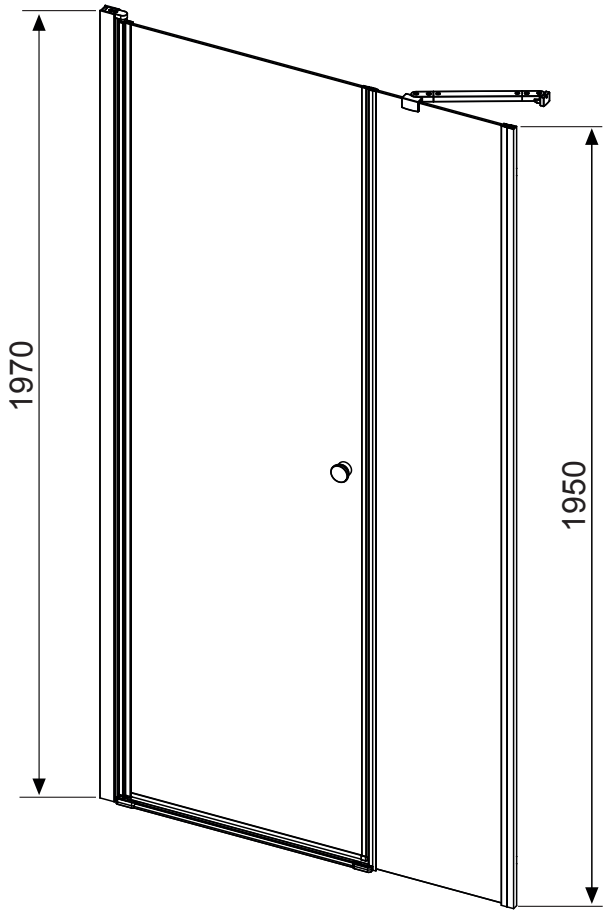

EOS
DWS
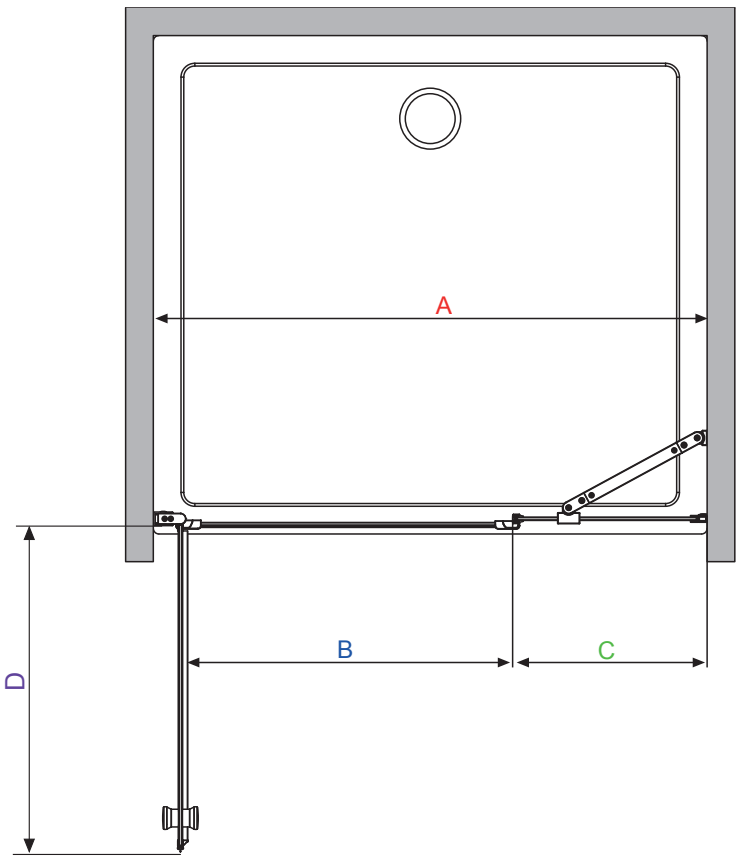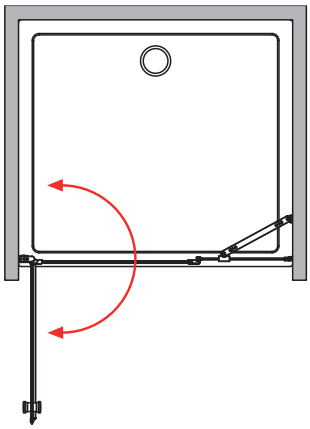
EOS	A	B	C	D
DWJ 1000	992-1008	590	350	585
DWJ 1100	1092-1108	690	350	685
DWJ 1200	1192-1208	690	450	685
DWJ 1400	1392-1408	790	550	785